BLB-2418

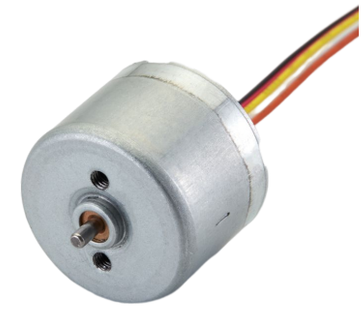

外型尺寸/ Appearance Size

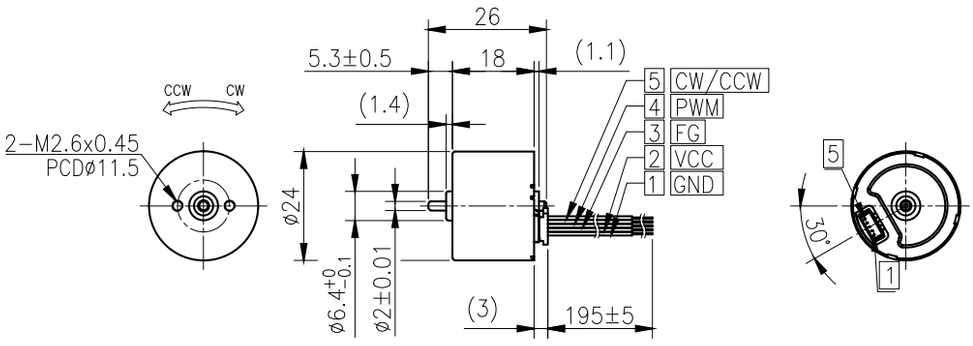

Pin No	Color	Function	Wire Spec
1	Black	GND	UL3302 28AWG
2	Red	VCC	
3	Yellow	FG	
4	White	PWM	
5	Orange	CW/CCW	

unit:mm

馬達單體型式/ Motor Data

定格電壓 Rated volt (V)	定格扭力 Rated torque (gf-cm)	定格轉速 Rated speed (rpm)	定格電流 Rated current (mA)	無負荷轉速 No load speed (rpm)	無負荷電流 No load current (mA)	定格出力 Rated output (W)	最大效率 Max. efficiency (%)	重量 Weight (g)
12	30	5340	310	7400	180	1.65	46	28
24	28	6700	190	8700	140	1.93	48	28
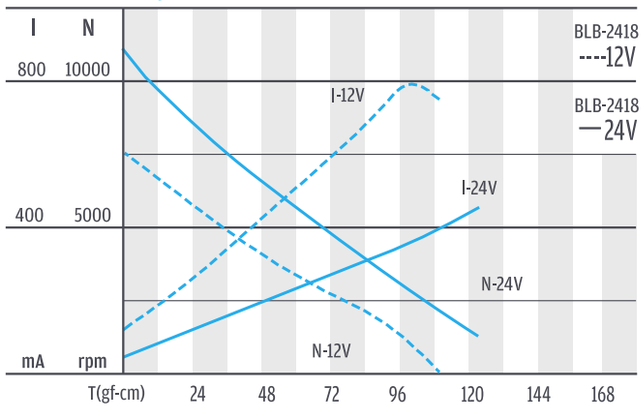
馬達單體特性/ Motor Characteristics